# ŁUKI GIĘTE

GAZ

WODA

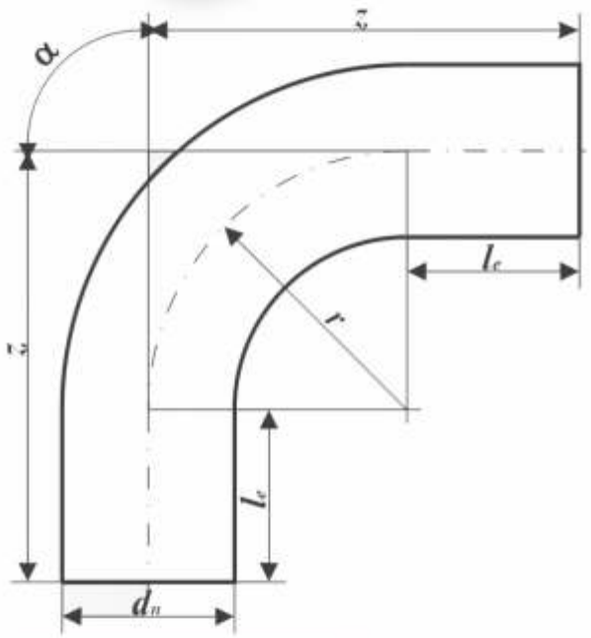


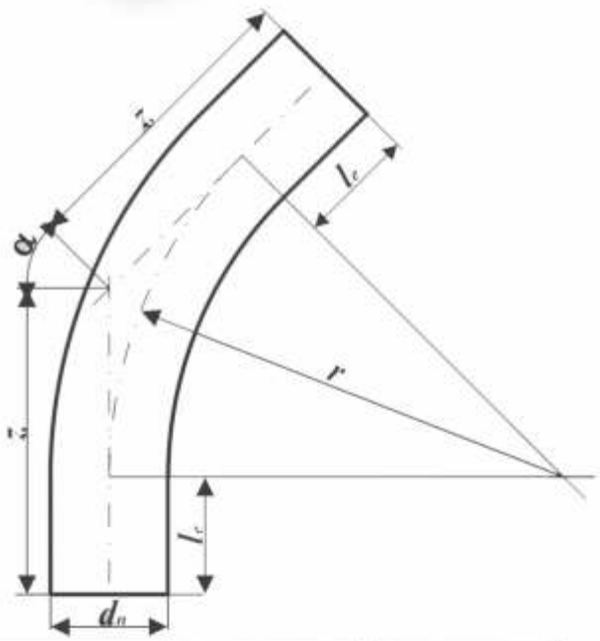


PE 100 SDR 11/17 - Gaz/Woda

| α | 15° | | 30° | | 45° | | 60° | | 75° | | 90° | |
|---|---|---|---|---|---|---|---|---|---|---|---|---|
| $D_n$ | $l_{e\,min}$ | $z_{min}$ | $l_{e\,min}$ | $z_{min}$ | $l_{e\,min}$ | $z_{min}$ | $l_{e\,min}$ | $z_{min}$ | $l_{e\,min}$ | $z_{min}$ | $l_{e\,min}$ | $z_{min}$ |
| **90** | 150 | 191 | 150 | 234 | 150 | 280 | 150 | 332 | 150 | 392 | 150 | 465 |
| **110** | 150 | 201 | 150 | 253 | 150 | 309 | 150 | 372 | 150 | 445 | 150 | 535 |
| **125** | 150 | 208 | 150 | 267 | 150 | 331 | 150 | 402 | 150 | 485 | 150 | 587 |
| **140** | 150 | 215 | 150 | 281 | 150 | 353 | 150 | 433 | 150 | 526 | 150 | 640 |
| **160** | 150 | 224 | 150 | 300 | 150 | 382 | 150 | 473 | 150 | 579 | 150 | 710 |
| **180** | 150 | 233 | 150 | 319 | 150 | 411 | 150 | 514 | 150 | 633 | 150 | 779 |
| **200** | 150 | 242 | 150 | 337 | 150 | 440 | 150 | 554 | 150 | 687 | 150 | 849 |
| **225** | 150 | 254 | 150 | 361 | 150 | 476 | 150 | 604 | 150 | 754 | 150 | 937 |
| **250** | 250 | 365 | 250 | 484 | 250 | 612 | 250 | 755 | 250 | 921 | 250 | 1124 |
| **280** | 280 | 379 | 250 | 512 | 250 | 656 | 250 | 815 | 250 | 1001 | 250 | 1229 |
| **315** | 300 | 445 | 300 | 595 | 300 | 756 | 300 | 936 | 300 | 1145 | 300 | 1402 |

**Deklarowany przez producenta promień gięcia r = 3,5 D**

Tolerancja kąta zgięcia dla łuków produkowanych z rur PE zgodnie z normą PN-EN 12201-3 + A1; 2013

Gamart